FICHE PRODUIT

MI489432

Famille : ECLAIRAGE

Marque : MIIDEX LIGHTING

Boîtier étanche sans ballast tube LED 600mm x 1

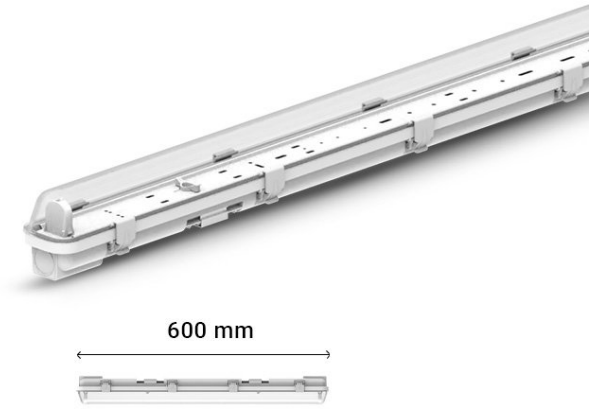

GARANTIE 2 ANS

DESCRIPTIF

Informations techniques :

Boîtier étanche sans ballast pour 1 tube LED 600 mm.

Prévu pour le tube LED : câblage simplifié, aucun ballast à remplacer, aucune perte.

Format compact pour sanitaires, caves, placards techniques.