FICHE PRODUIT

MI489449

Famille : ECLAIRAGE

Marque : MIIDEX LIGHTING

Boîtier étanche sans ballast tube LED 1200mm x 2

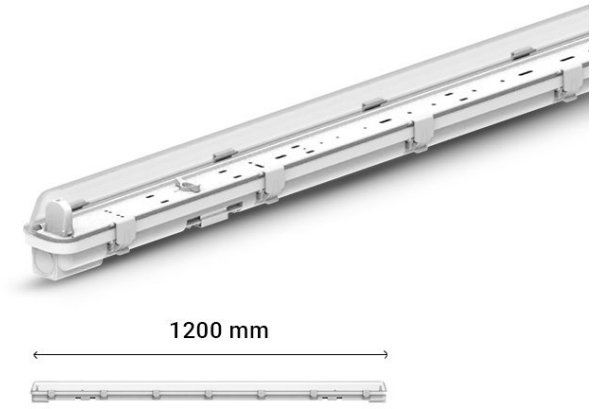

GARANTIE 2 ANS

DESCRIPTIF

Informations techniques :

Boîtier étanche sans ballast pour tube LED 1200 mm.
Conçu pour le tube LED : câblage direct, pas de ballast, maintenance réduite.
Pour parkings, garages, caves et locaux techniques humides.