FICHE PRODUIT

MI489456

Famille : ECLAIRAGE

Marque : MIIDEX LIGHTING

Boîtier étanche sans ballast tube LED 1500mm x 1

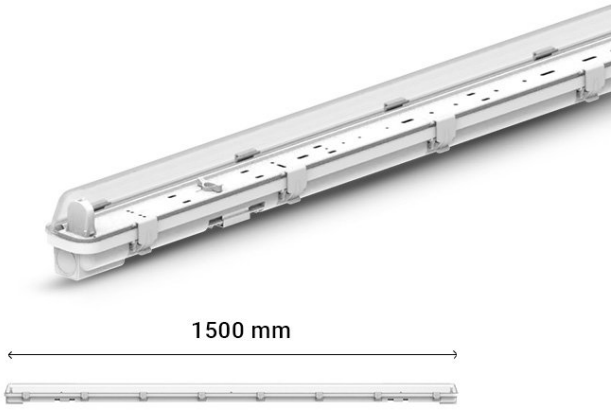

GARANTIE 2 ANS

DESCRIPTIF

Informations techniques :

Boîtier étanche sans ballast pour 1 tube LED 1500 mm.

Câblage direct pour tube LED : installation rapide, aucun composant d'usure.

Pour ateliers, entrepôts et zones humides ou poussiéreuses.