FICHE PRODUIT

MI489463

Famille : ECLAIRAGE

Marque : MIIDEX LIGHTING

Boîtier étanche sans ballast tube LED 1200mm x 2

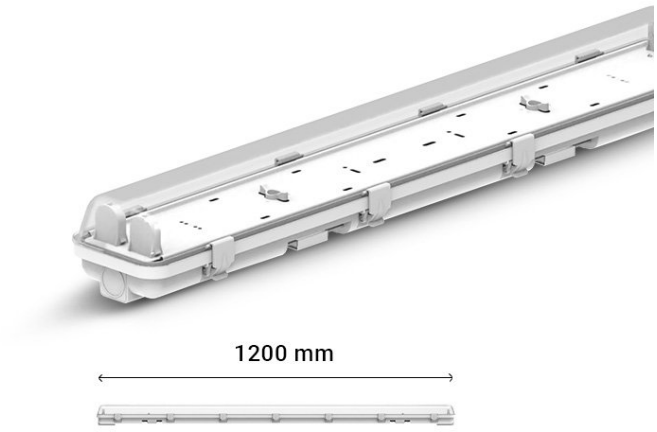

GARANTIE 2 ANS

DESCRIPTIF

Informations techniques :

Boîtier étanche sans ballast pour 2 tubes LED 1200 mm.
Double flux et câblage direct pour tube LED : simple, fiable, sans ballast.
Pour locaux humides demandant un éclairage soutenu : parkings, ateliers.