FICHE PRODUIT

MI489470

Famille : ECLAIRAGE

Marque : MIIDEX LIGHTING

Boîtier étanche sans ballast tube LED 1500mm x 2

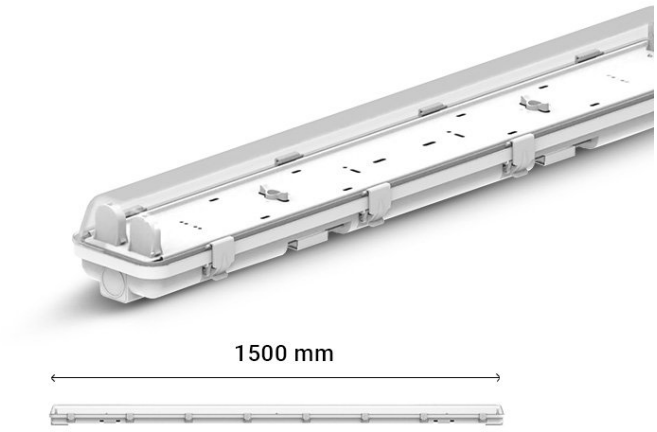

GARANTIE 2 ANS

DESCRIPTIF

Informations techniques :

Boîtier étanche sans ballast pour 2 tubes LED 1500 mm.

La version la plus puissante de la gamme sans ballast : grands volumes industriels et logistiques.

Câblage direct pour tube LED, maintenance minimale.