FICHE PRODUIT

MI489487

Famille : ECLAIRAGE

Marque : MIIDEX LIGHTING

Boîtier étanche tube LED 1200mm x 1

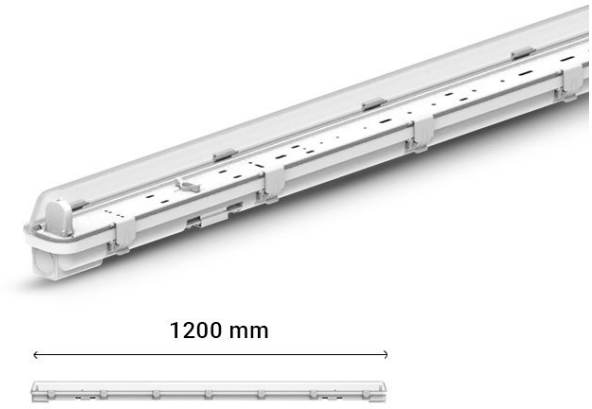

GARANTIE 2 ANS

DESCRIPTIF

Informations techniques :

Boîtier étanche pour 1 tube LED 1200 mm.
Protège la source contre l'humidité et la poussière : parkings, caves, garages, locaux techniques.
Solution évolutive : on change le tube, pas le luminaire.
À associer au tube LED T8 1200 mm.