FICHE PRODUIT

MI489500

Famille : ECLAIRAGE

Marque : MIIDEX LIGHTING

Boîtier étanche tube LED 1200mm x 2

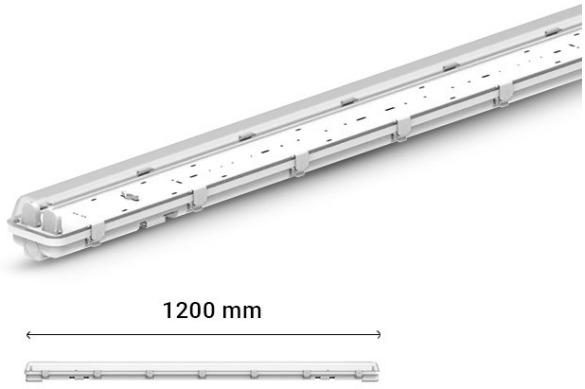

GARANTIE 2 ANS

DESCRIPTIF

Informations techniques :

Boîtier étanche pour 2 tubes LED 1200 mm.
Double flux lumineux pour les locaux humides ou poussiéreux demandant un éclairage soutenu.
Source remplaçable : maintenance simple, pas de remplacement de luminaire.
À associer à 2 tubes LED T8 1200 mm.